DATA ULTIMA MODIFICA	26/06/2024
NOTE	

PREZZI NETTI

TRITACARNE MOD.22 (CE)

N.	Denominazione	Codice	Prezzo
1	VITE DA 4x8 (n.2 pz.)	F2001	cad. 0,57 €
2	DISCO CHIUSURA ABS 80 mm.	F2002	cad. 3,43 €
	DISCO CHIUSURA ALLUMINIO 80 mm.	F2917	cad. 8,01 €
3	VITE DA 5x30 (n.4 pz.)	F2003	cad. 0,57 €
4	CALOTTA VENTILATA	F2087	20,59 €
5	CUSCINETTO 6203 ZZ	F2093	7,00 €
6	ANELLO FISSAGGIO VENTOLA D.19	F2145	1,14 €
7	VENTOLA D.19	F2146	5,72 €
8	ALBERO CON ROTORE V.230/50 Hz.	F3128	118,30 €
	ALBERO CON ROTORE V.400/50 Hz.	F3129	88,40 €
9	STATORE V.230/50Hz 6 POLI	F2203	156,20 €
	STATORE V.400/50Hz 6 POLI	F2204	100,06 €
10	CARCASSA MOTORE LUNGA FASCIATA	F2997	46,90 €
11	GRANO 8x6	F2999	0,57 €
12	GUARNIZIONE BASE	F2464	5,72 €
13	PARAOLIO DA 40x25x7	F2101	2,29 €
14	PERNO PORTAINGRANAGGIO	F2205	12,58 €
15	CUSCINETTO 6203 2RS	F2103	7,00 €
16	INGRANAGGIO DOPPIO	F2106	40,00 €
17	INGRANAGGIO ELICA	F2104	15,00 €
18	CHIAVETTA 3x3x15 PER INGRAN. PICCOLO	F2811	cad. 1,00 €
19	ANELLO OR 164,5x2	F2351	2,29 €
20	CALOTTONE	F2184	24,02 €
21	RONDELLA DI TENUTA PER FILETTI (n.2 pz.)	F2352	cad. 0,57 €
22	VITE DA 6x20 (n.4 pz.)	F2185	cad. 0,57 €
23	ANELLO OR 3037	F2194	0,57 €
24	TAPPO OLIO OTTONE	F2195	3,43 €
25	GUARNIZIONE GOMMA BOCCHETTONE	F2206	5,72 €
26	INGRANAGGIO GRANDE SEMPLICE	F2107	25,00 €
27	CUSCINETTO 6203 ZZ	F2093	7,00 €
28	SEEGER DA 40	F2108	1,14 €
29	CUSCINETTO 6203 2RS	F2103	7,00 €
30	PARAOLIO DA 40x25x7	F2101	2,29 €
31	CHIAVETTA 4x4x12 PER INGRAN. GRANDE	F2812	cad. 1,00 €
32	PERNO TRASCINATORE	F2109	12,58 €
33	BOCCHETTONE	F2209	35,46 €
34	POMELLO FERMABOCCA	F2115	4,58 €
35	VITE DA 6x18 (n.4 pz.)	F2188	cad. 0,57 €
36	TRAMOGGIA FORO Ø52	F2207	30,00 €
37	PESTELLO	F2208	3,43 €
38	BOCCA TRITACARNE ALLUMINIO	F2212	48,05 €
	BOCCA TRITACARNE GHISA	F2210	48,05 €
	BOCCA TRITACARNE INOX	F2211	82,37 €
39	GRANO	F2213	cad. 1,14 €

N.	Denominazione	Codice	Prezzo
40	COCLEA ALLUMINIO	F2214	24,02 €
	COCLEA GHISA	F2215	30,00 €
	COCLEA INOX	F2216	54,00 €
41	PERNO PORTACOLTELLO	F2217	9,00 €
42	COLTELLO INOX	VEDI LISTINO	
43	PIASTRA INOX	VEDI LISTINO	
44	VOLANTINO IN ALLUMINIO	F2220	23,00 €
	VOLANTINO INOX	F2221	44,62 €
45	CONTENITORE MIS.300x220	F2222	12,58 €
46	BASE Tipo "C"	F2463	36,61 €
47	RONDELLA 8x16x1,5 (n.2 pz.)	F2980	cad. 0,57 €
48	VITE DA 8x22 (n.2 pz.)	F2139	cad. 0,57 €
49	PULSANTIERA 24V	F2138	13,73 €
	PULSANTIERA 24V C/INVERSIONE	F2138T	19,80 €
50	SCHEDA B.T. 24V V.230	F2140	38,90 €
	SCHEDA B.T. 24V V.400	F2141	38,90 €
	SCHEDA B.T. V.230/50-60Hz C/INVERSIONE	F3198	77,79 €
	SCHEDA B.T. V.400/50-60Hz C/INVERSIONE	F3199	77,79 €
51	FONDO CHIUSURA BASE	F2465	11,44 €
52	PIEDINI ADESIVI PER SCHEDA (n.4 pz.)	F2026	cad. 0,57 €
53	VITE DA 4,8x12 (n.5 pz.)	F2143	cad. 0,57 €
54	PIEDINO FILETTATO (n.4 pz.)	F2466	cad. 2,00 €
55	CONDENSATORE DA 25 uF	F2223	9,15 €
56	PRESSACAVO PG11	F2136	3,43 €
57	VITE DA 4x8	F2001	cad. 0,57 €
58	CAVO CON SPINA MOD.SCHUKO V.230	F2036	9,15 €
	CAVO TRIFASE V.400	F2135	9,15 €

VIA A.ALTOBELLI, 39 - ZONA ARTIGIANALE RIMINI SUD - 47924 RIMINI
Tel.0541/388222 - Fax.0541/385662 - fama@famaindustrie.com - www.famaindustrie.com
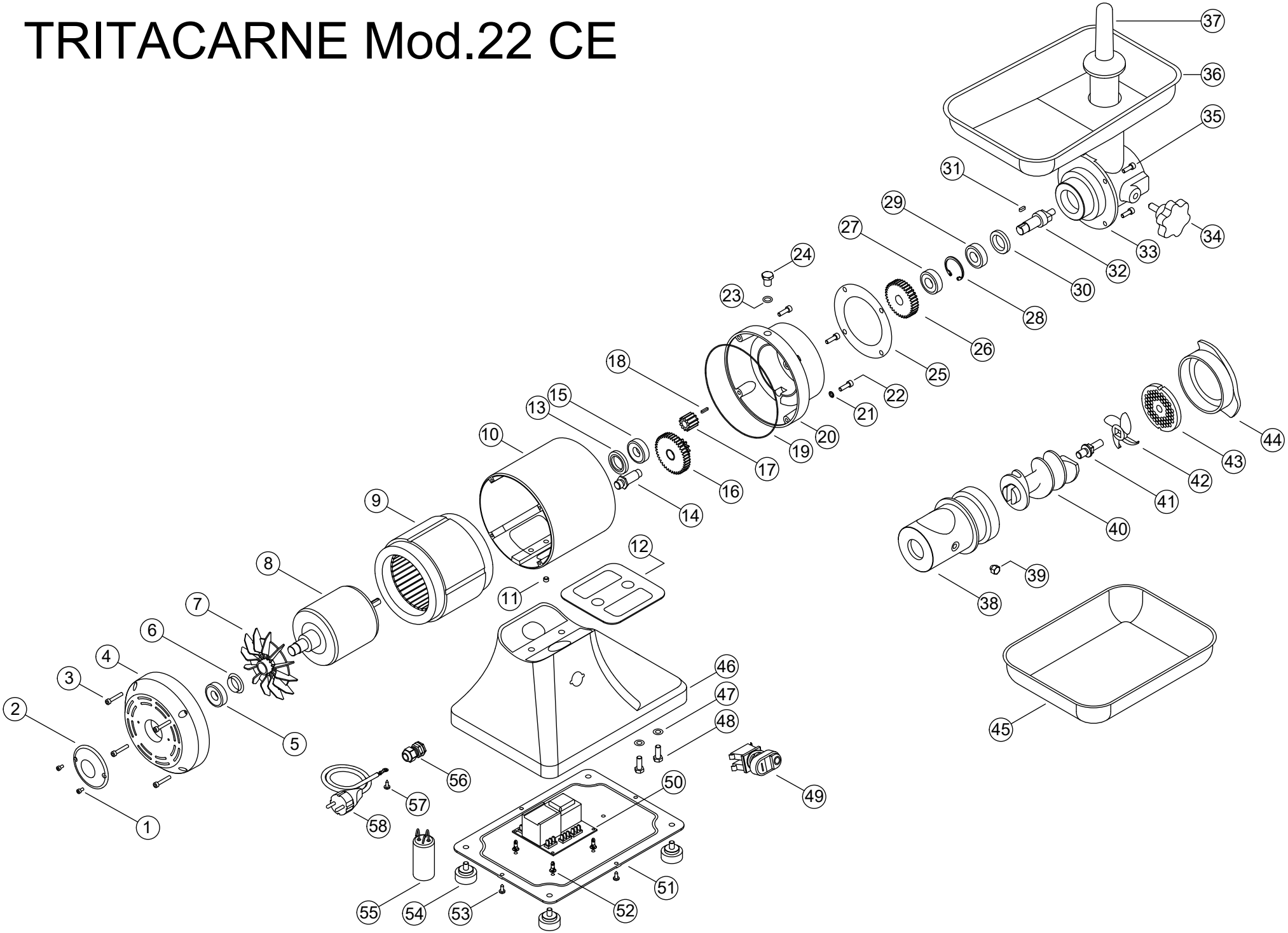
TRITACARNE Mod.22 CE